ALUPA | ehlinik.cz
HLINÍKOVÉ PROFILY A PLECHY

NÁVOD PRO INSTALACI

PODPĚRA SOLAR BASIC

Konstrukce FVE na rovné střechy

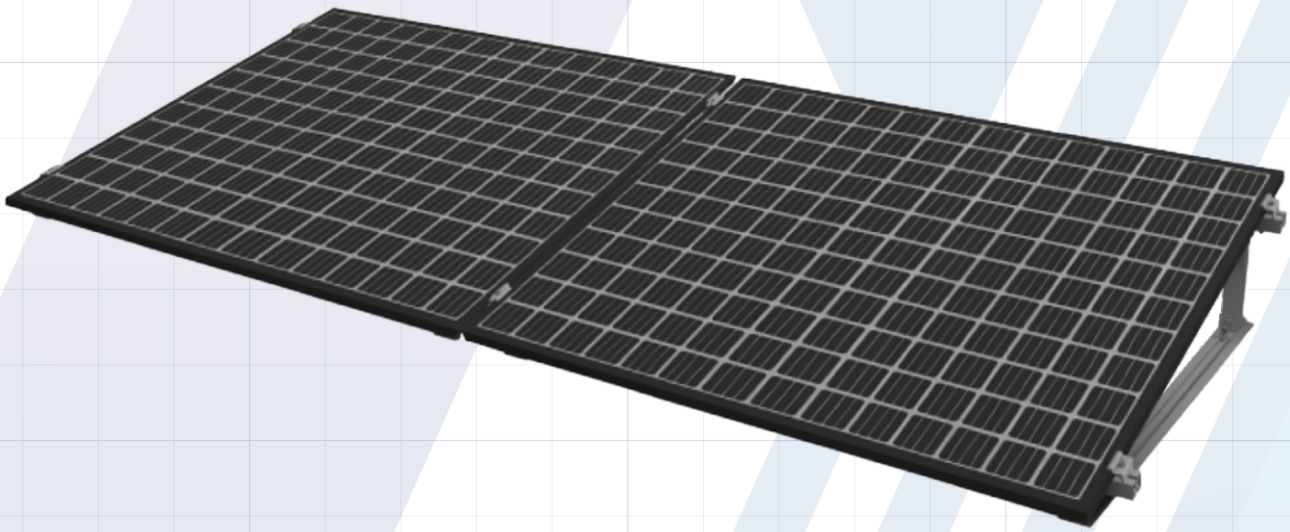

www.ehlinik.cz

Investice do hliníku

PODPĚRA SOLAR BASIC

Systém pro uchycení FVE panelů na rovnou střechu - PODPĚRA SOLAR BASIC
Jedná se o systém uchycení panelů na rovných střechách pomocí hliníkových podpěr pro vytvoření konstrukce s náklonem cca 15°. Hliníkové podpěry se montují na vodicí „C“ lišty, které celou konstrukci propojí a zajistí tak její stabilitu.
Systém PODPĚR BASIC je vhodný pro všechny typy rovných střech.

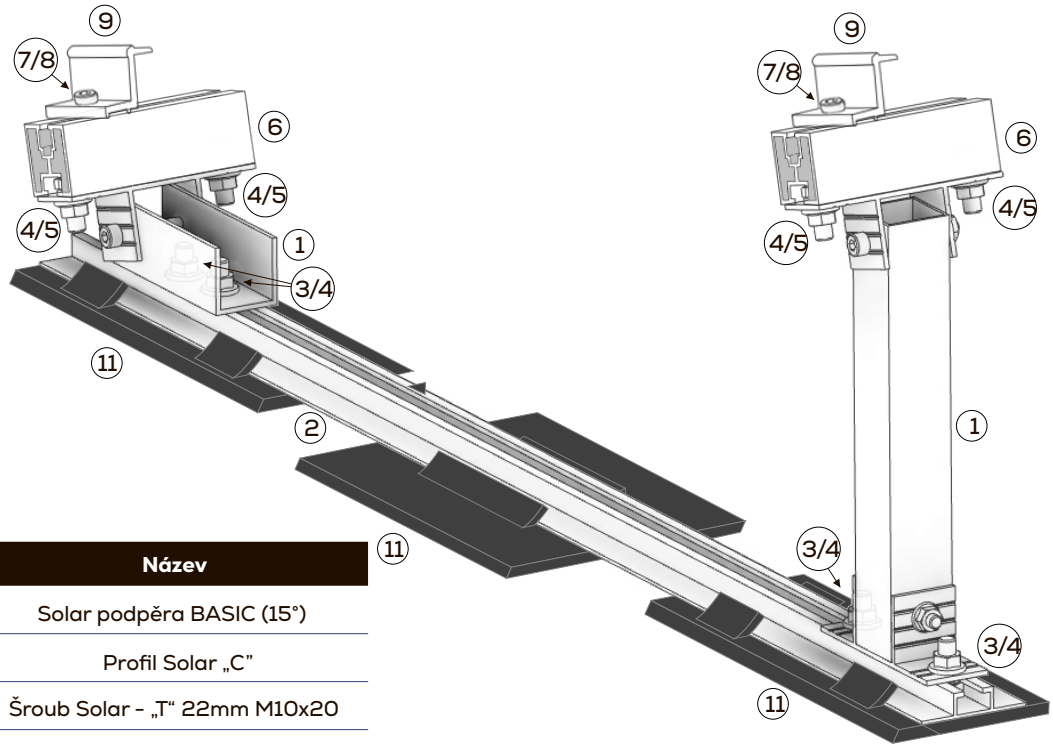

Pozice	Název
1	Solar podpěra BASIC (15°)
2	Profil Solar „C”
3	Šroub Solar - „T“ 22mm M10x20
4	Matice M10 šestihranná s límcem
5	Šroub Solar - „T“ 17mm M10x25
6	Profil Solar „SOLID”
7	Šroub imbus M8
8	Matice M8 čtyřhranná
9	Příchytka Solar – koncová „Z“
10	Příchytka Solar - středová „Omega”
11	Podložka Solar / pod zátěž

pozn.: použitý spojovací materiál se odvíjí od tloušťky panelu

PODPĚRA SOLAR BASIC

Podpěra Solar BASIC je určena k uchycení solárních panelů na rovné střechy. Je možné ji také použít tam, kde je potřeba změnit úhel upevnění panelů, např. na svislé ploše.

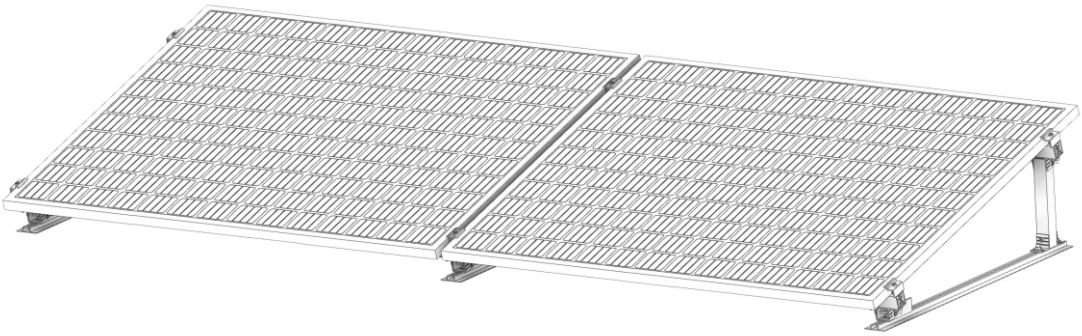

Podpěra Solar BASIC se skládá ze dvou částí, předního a zadního dílu.
Součástí podpěry není spojovací materiál pro uchycení ke spodní liště „C“. Materiál k uchycení panelů a spojovací materiál ke spodní spodní liště je nutné dokoupit samostatně.

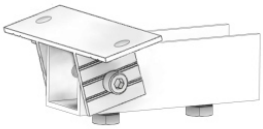

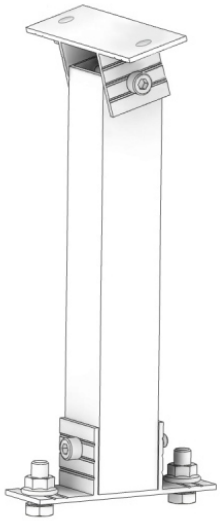

K propojení celé konstrukce se používá vodicí lišta SOLAR C (případně C plus), jejíž délka a množství se volí na základě počtu řad panelů a zvolených rozestupů mezi jednotlivými řadami. Vodicí lišta by měla být instalována v co nejdelším kuse, aby se docílilo celkového propojení všech řad v jeden celek. K této liště také nabízíme **EPDM samolepicí pásku**.

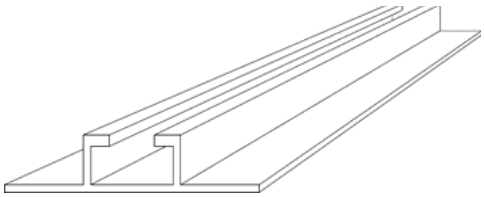

PODPĚRA SOLAR BASIC

K uchycení fotovoltaických panelů k podpěře nabízíme profily SOLAR, je možná volba z několika variant (Solid, Economy, Cable).

Ukotvení profilů k podpěře je možné dvěma způsoby – profily po celé šířce panelu – obr. 1 nebo použití profilu v délce 120 mm - obr. 2.

Je třeba zvážit, jakou variantu zvolit. Vždy záleží na individuálním posouzení každé instalace.

obr. 1

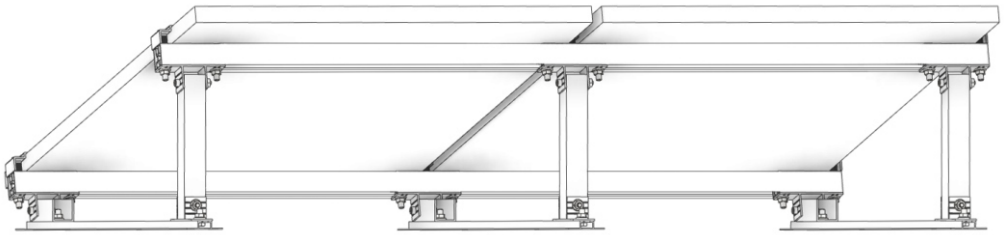

obr. 2

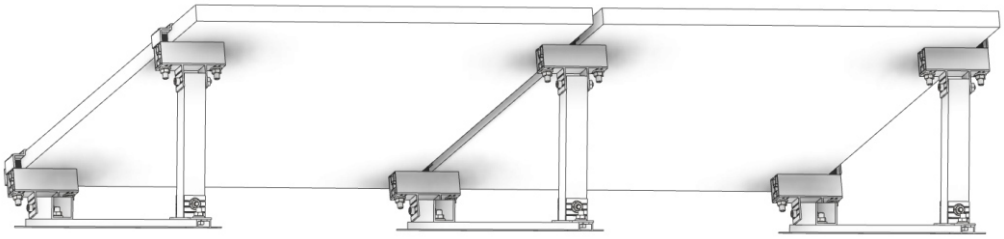

Doporučená vzdálenost mezi zadním a předním dílem podpěry je 670 mm. Záleží však na rovinnosti podkladu.

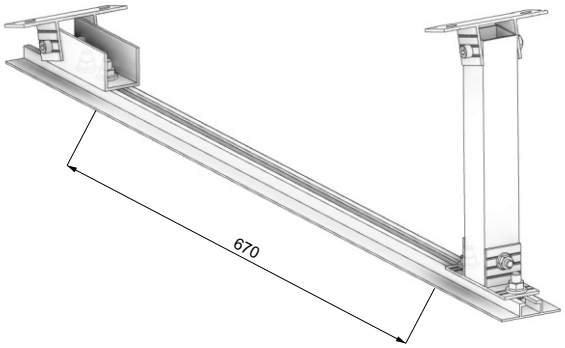

PODPĚRA SOLAR BASIC

Postavením podpěr delšími díly k sobě je možné vytvořit instalaci pro variantu „východ - západ“.

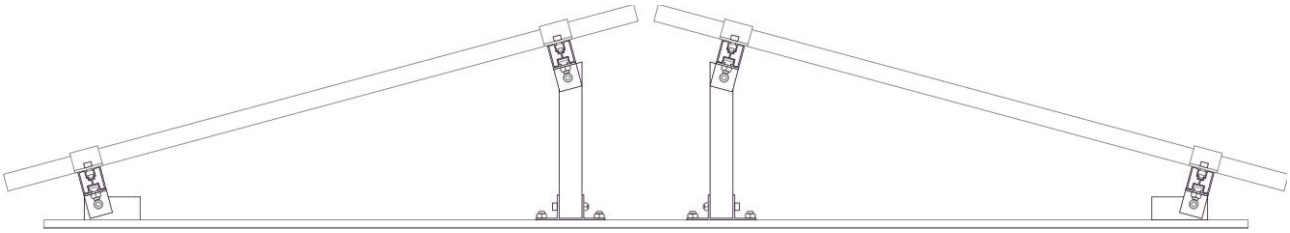

Pro řešení varianty montáže panelů „východ-západ” máme v nabídce středovou podpěru, která umožňuje uchycení dvou panelů najednou.,

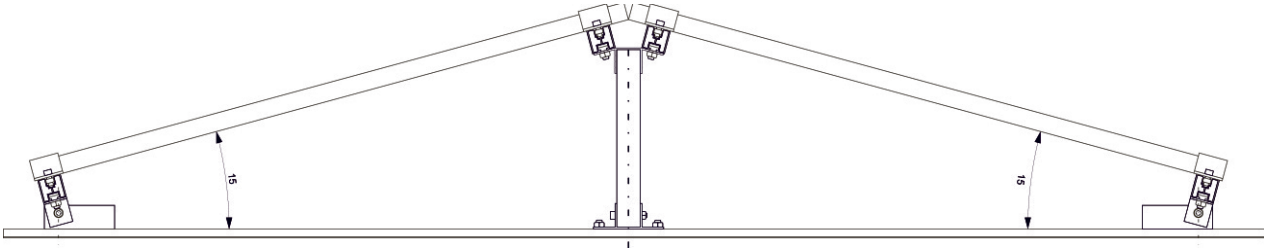

K podpěrám nabízíme hliníkové zavětrovací plechy: tl. 1 mm, délka 2500mm. Zavětrování se k podpěře fixuje pomocí samovrtných šroubů.

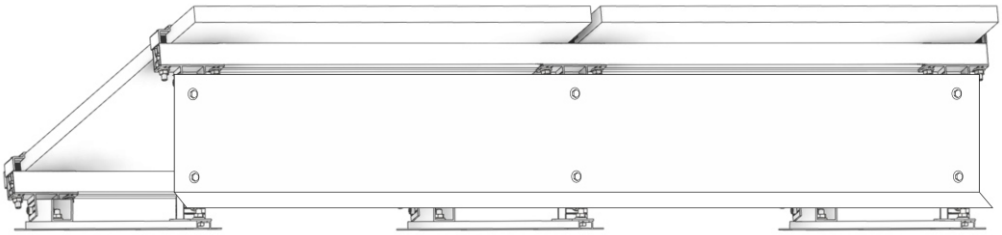

Pro instalace FVE na rovných střechách, kde chcete zabránit jejich poškození (např.: střechy s krycí folií) nabízíme podložky z gumové směsi s textilií na spodní straně.
Nabízíme dva rozměry podložek:
200x150x10 mm - pro podložení samotného hliníkového profilu Solar - C lišta
400x200x10 mm - pro podložení profilu Solar - C lišta v místě umístění zátěže

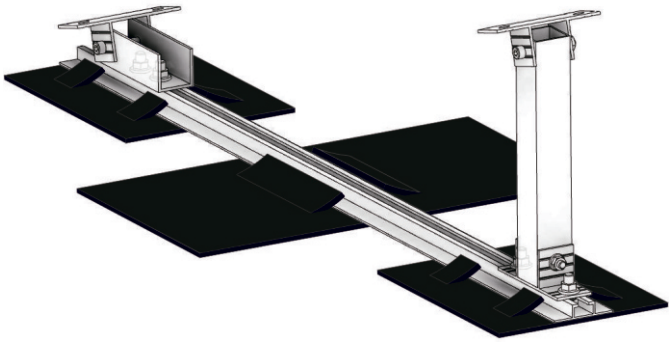

UPOZORNĚNÍ

Celá konstrukce se zatěžuje vhodnou zátěží např. ve formě betonových dlaždic. Celkové množství a rozmístění zátěže se odvíjí od typu střešní krytiny, umístění, stavu a nosnosti střechy.
Každou instalaci a zatížení konstrukce je nutno vždy individuálně a odborně posoudit.

ALUPA | ehlinik.cz
HLINÍKOVÉ PROFILY A PLECHY

KONTAKT

ALUPA s.r.o.

č.p. 200
530 02 Mikulovice - Pardubice

IČ 47472987 · DIČ CZ47472987

VÝROBA A PRODEJ

www.alupa.cz

info@alupa.cz
+420 777 489 700

E-SHOP

www.ehlinik.cz

info@ehlinik.cz
+420 777 489 777

NASKENUJTE

Kompletní nabídka SOLAR

profily · příchytky · spojovací materiál

www.ehlinik.cz